FELIRATOK

1.) FE jelű elosztó
2.) VIGYÁZZ 400V
3.) Tűzeseti főkapcsoló
4.) Túzeseti fogyasztók
5.) HMKE
6.) Biztonsági táplálás
7) Alelosztók

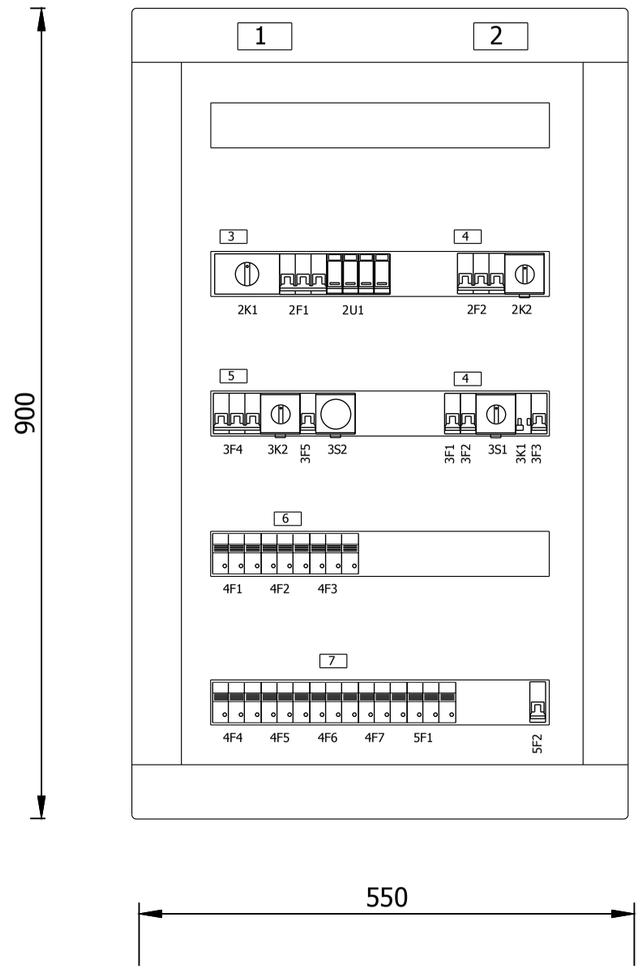

MEGJEGYZÉS

Az elosztó tipusa: Schneider Pragma PRA20624
Névleges feszültsége: 3x400/230V; 50Hz
Névleges árama: 160A
Zárlati sziládsága: 6kA
Érintésvédelme: TN-S (nullázás)
Védettsége: IP30
Elhelyezése: Ge-4 sz. terv szerinti helyen falba süllyesztve

Az elosztót el kell látni a 79/1997 (XII.31) IKIM rendelet szerinti CE jelöléssel és megfelelősségi nyilatkozattal, valamint az MSZ-EN 61439-1:2012 szabvány 6.1 pontja szerinti adattáblával és 6.3 pontja szerinti jelölésekkel.
Továbbá az elosztóhoz mellékelni kell az MSZ-EN 61439-1:2012 szabvány 6.2 pontja szerinti kezelési és karbantartási utasítást
Az elosztó készítése során az eredeti gyártó szerelési utasításai szerint kell eljárni, amennyiben ezektől eltérés válik szükségessé az eltérés tekitetében el kell végezni az MSZ-EN 61439-1:2012 sz. szabvány 10. fejezete szerinti konstrukció igazoló ellenőrzését.
Az elosztón minden esetben el kell végezni a vonatkozó szabvány 11. fejezete szerinti darabvizsgálatot.
A leágazásoknál maradandó módon fel kell tüntetni az egyvonalas kapcsolási rajz szerinti megnevezéseket.
Ezen terv egy példányát az elosztó belsejében el kell helyezni
A terv csak műszaki leírással együtt érvényes.
Vonatkozó szabvány: MSZ HD 60364
MSZ EN 61439-1:2012

Iroda: Békéscsaba Szent Imre u. 1/6 36 30 324 7400 ujvarii64@t-online.hu	Létesítmény: KÖRÖSTARCSA PIPA U. 10 394 HRSZ. EGÉSZSÉGHÁZ FELÚJÍTÁS	Rajszám: Ge-2
Munkaszám: 160406		Méretarány: 1:10
Tervfajta: KIVITELI	Tervező: UJVÁRI ISTVÁN V-T/04-218-01 Berendezés: FE JELŰ FŐELOSZTÓ	Lapok sz./lapsz: 6/1
		Dátum: 2017. 07.

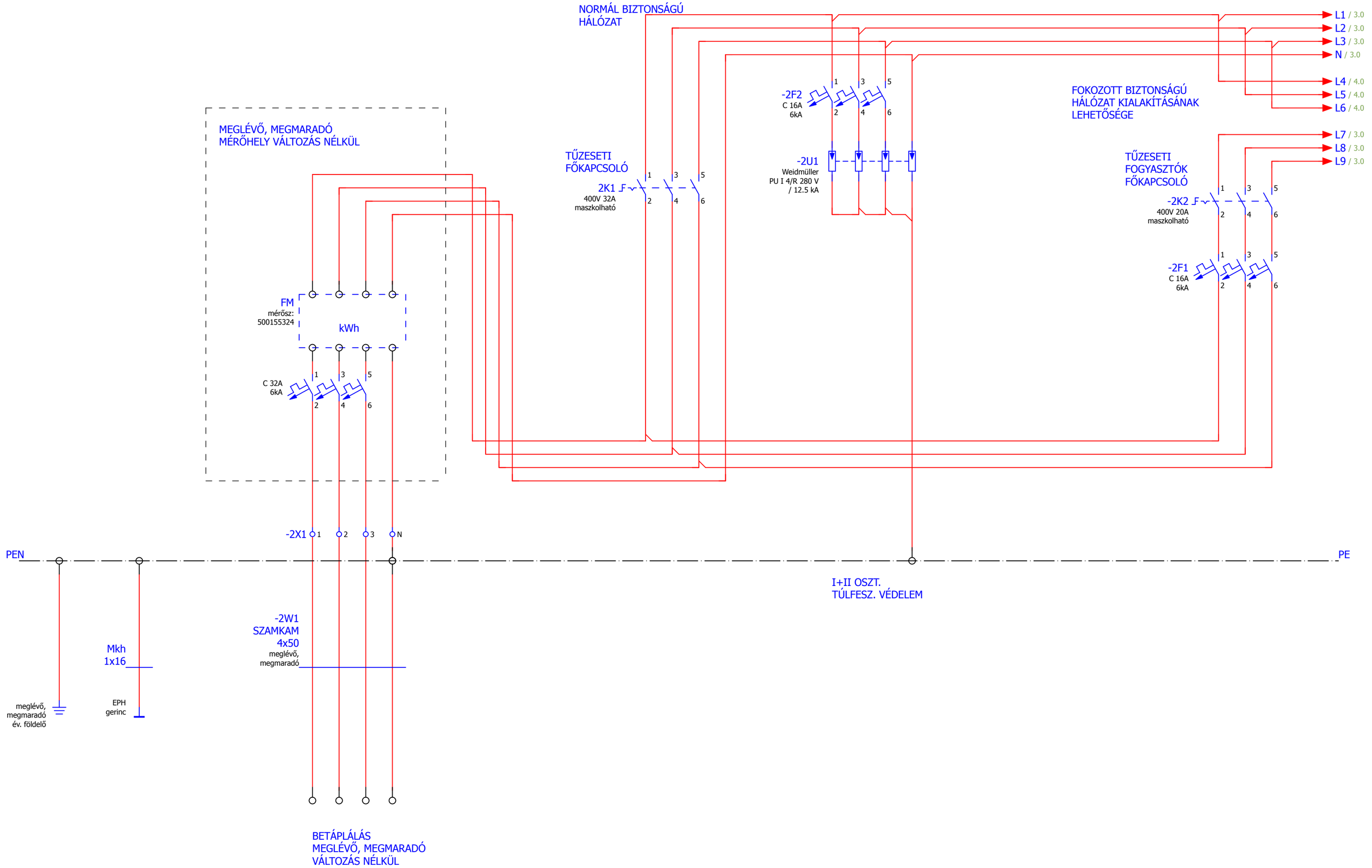

			Dátum	2017.07.25.	KÖRÖSTARCSA PIPA UTCA 8	EGÉSZSÉGHÁZ	FE JELŰ FŐELOSZTÓ		=	
			Szerk..	UJVÁRI ISTVÁN					+ Ge-2	
			Lenyomva					160406	Lap	2
Módosítás	Dátum	Név	eredetileg		Kiegészítette	Pótolta			Lap	22

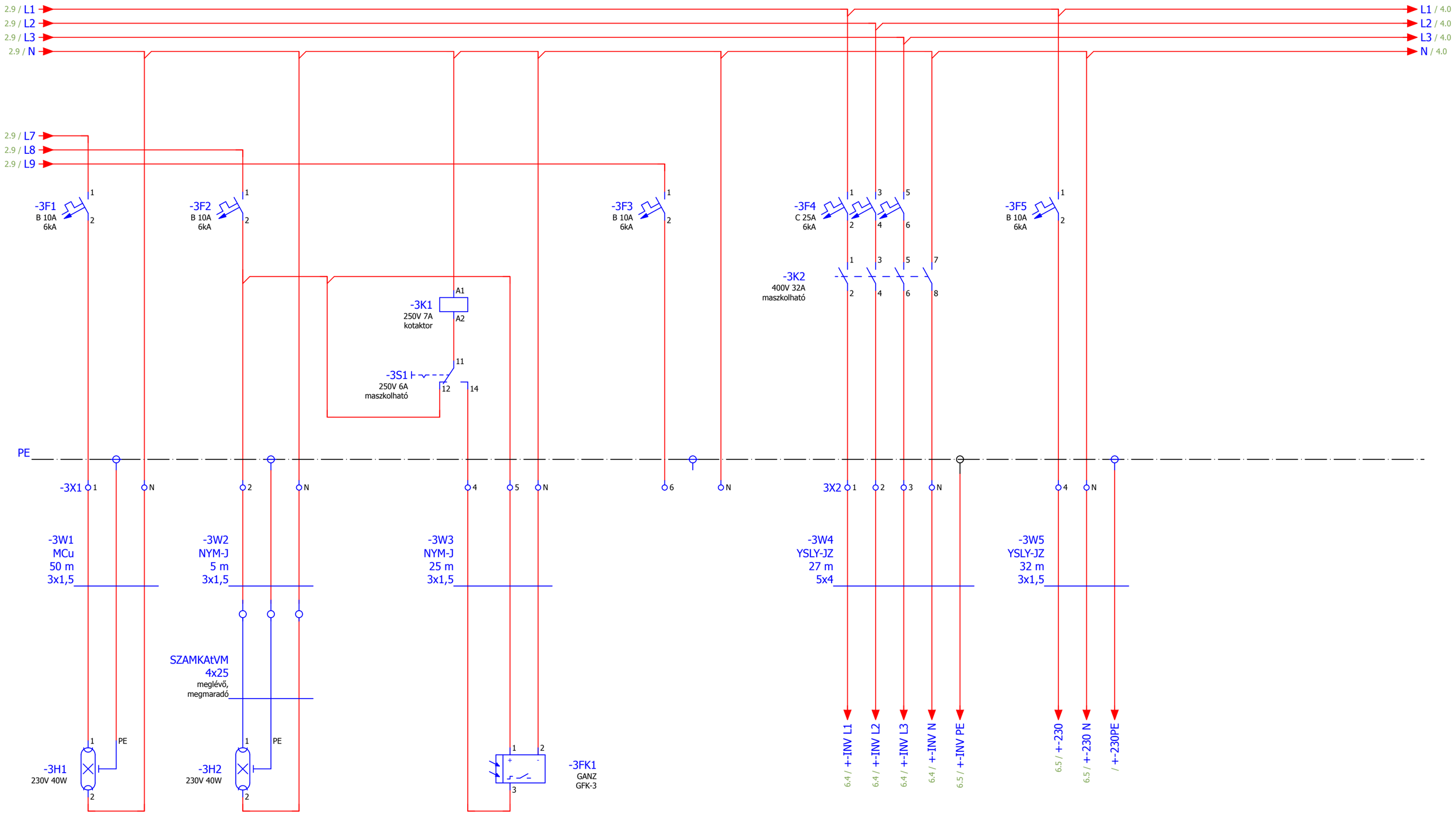

2 4

			Dátum	2017.07.25.	KÖRÖSTARCSA PIPA UTCA 8	EGÉSZSÉGHÁZ	FE JELŰ FŐELOSZTÓ		=	
			Szerk..	UJVÁRI ISTVÁN					+ Ge-2	
			Lenyomva					160406	Lap	3
Módosítás	Dátum	Név	eredetileg		Kiegészítette	Pótolta			Lap	22

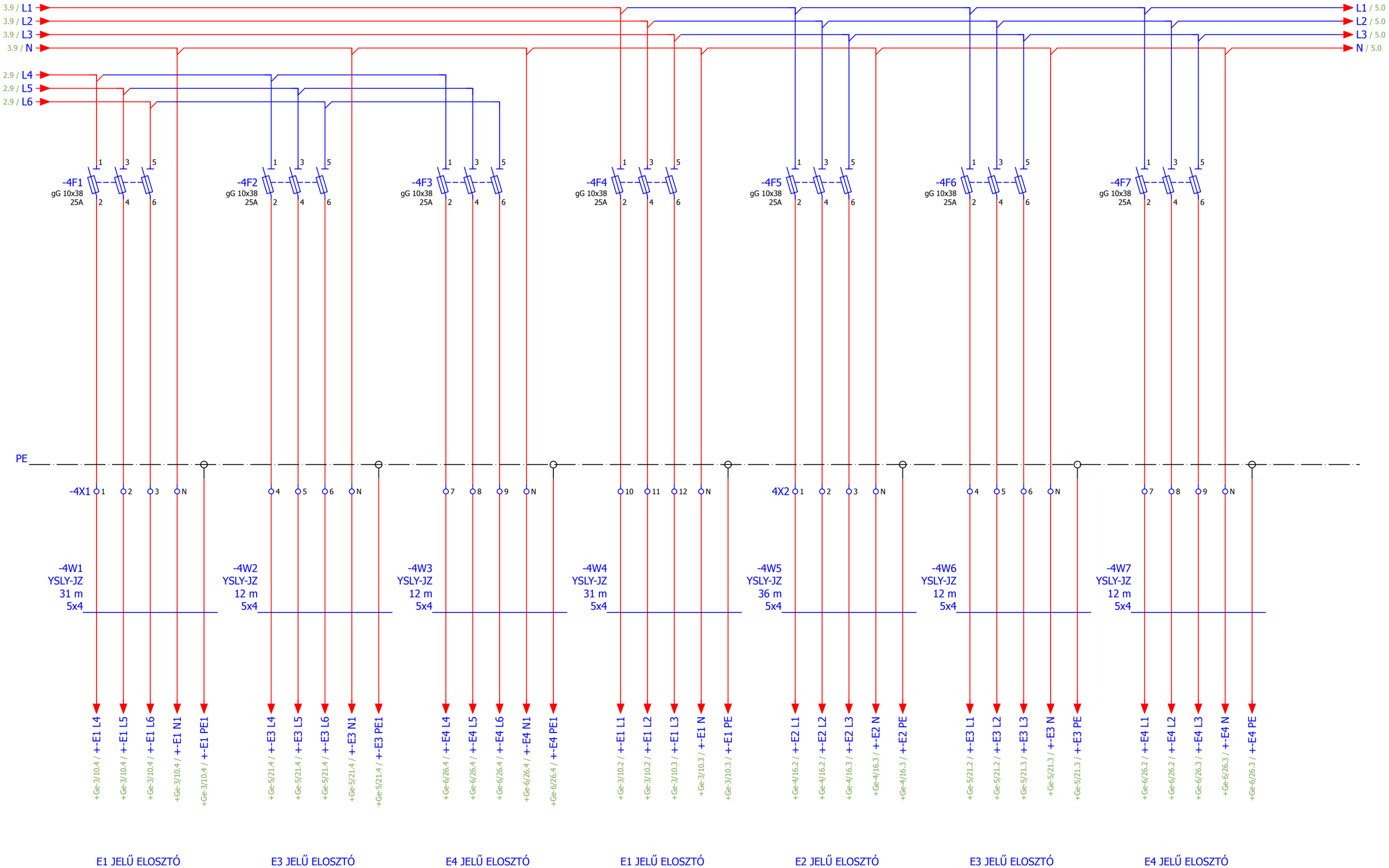

			Dátum	2017.07.25.	KÖRÖSTARCSA PIPA UTCA 8		EGÉSZSÉGHÁZ	FE JELŰ FŐELOSZTÓ		=	
			Szerk..	UJVÁRI ISTVÁN						+ Ge-2	
			Lenyomva						160406		Lap 4
Módosítás	Dátum	Név	eredetileg		Kiegészítette	Pótolta					Lap 22

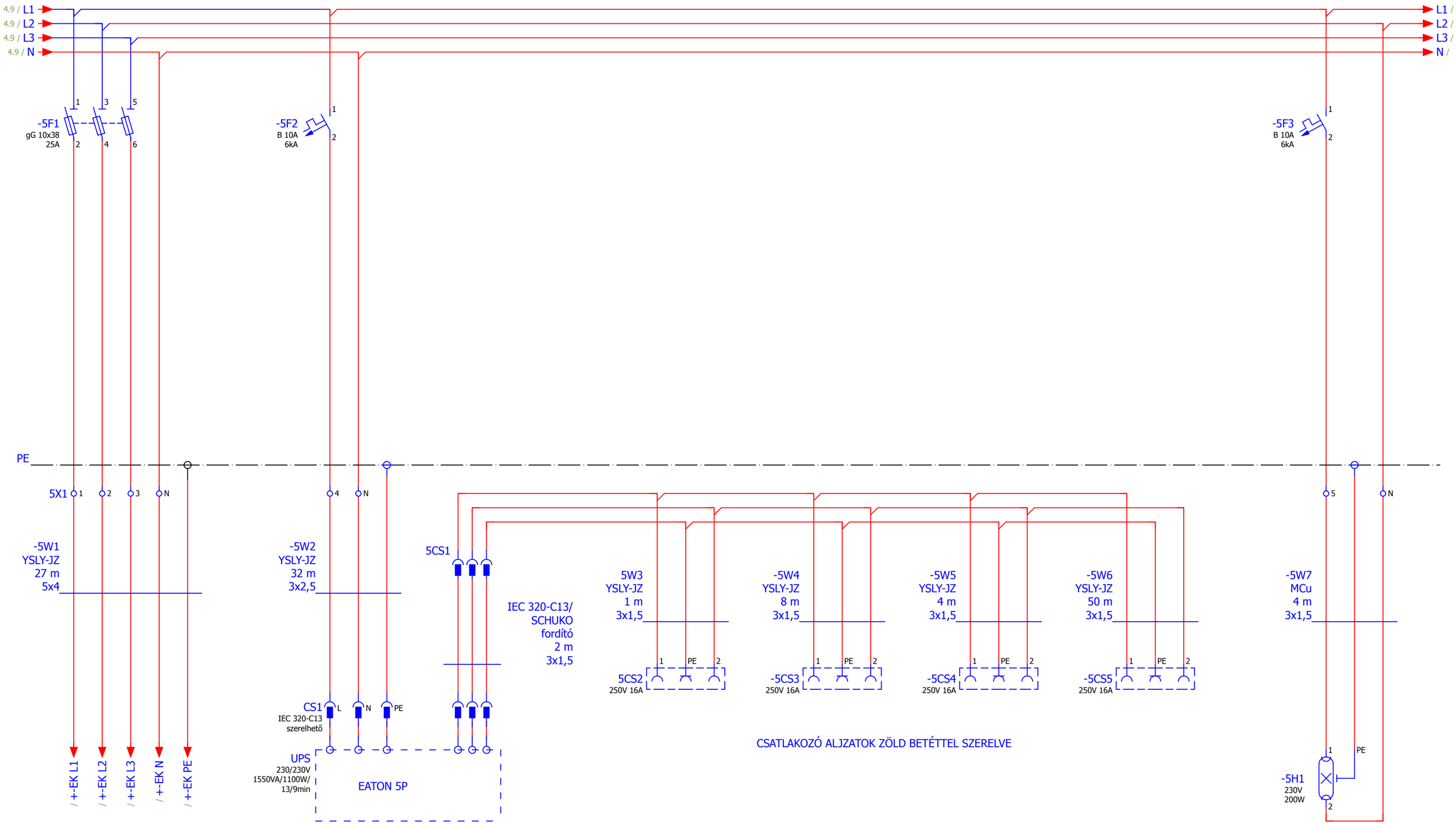

4 6

			Dátum	2017.07.25.	KÖRÖSTARCSA PIPA UTCA 8	EGÉSZSÉGHÁZ	FE JELŰ FŐELOSZTÓ		=	
			Szerk..	UJVÁRI ISTVÁN					+ Ge-2	
			Lenyomva					160406	Lap	5
Módosítás	Dátum	Név	eredetileg		Kiegészítette	Pótolta			Lap	22

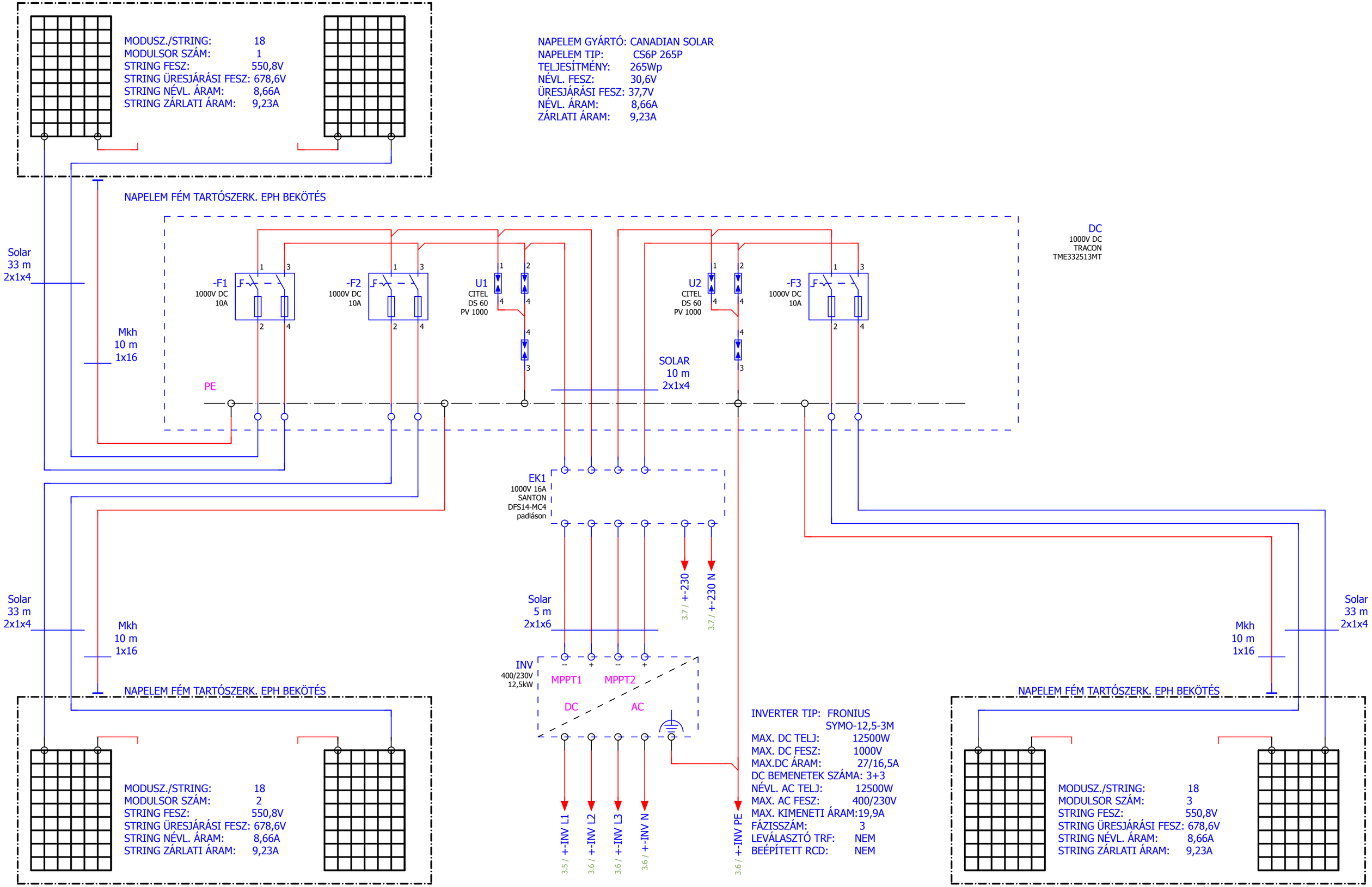

5 +Ge-3/9

			Dátum	2017.07.20.	KÖRÖSTARCSA PIPA UTCA 8	EGÉSZSÉGHÁZ	HMKE KAPCSOLÁS		=	
			Szerk..	UJVÁRI ISTVÁN					+ Ge-2	
			Lenyomva					160406	Lap	6
Módosítás	Dátum	Név	eredetileg		Kiegészítette	Pótolta			Lap	22